LINHA DRESSADORES

DRESSADOR LAPIDADO
DIAFORM RLD 3001 (copia perfil de rebolo)

Um dressador lapidado é uma ferramenta de usinagem que utiliza diamantes lapidados para manter e restaurar a forma e a eficiência das rodas abrasivas. Ele é similar ao dressador diamantado natural, mas a diferença principal reside na forma como o diamante é preparado: no dressador lapidado, o diamante é moldado e afiado para obter uma forma específica.

Tal como o dressador diamantado natural, o dressador lapidado é usado para manter a forma correta das rodas abrasivas, que podem se desgastar ou deformar com o uso constante, os diamantes lapidados oferecem alta precisão no processo de dressagem, permitindo ajustes muito finos na superfície da roda abrasiva, e a utilização de diamantes lapidados pode resultar em uma superfície mais uniforme e suave na peça usinada, melhorando a qualidade do acabamento.

Por serem feitos de diamante, que é o material mais duro conhecido, esses dressadores têm uma longa vida útil e podem manter sua eficácia por um longo período de tempo, e os Dessadores da linha da Dimas Ferramentas, são ferramentas essenciais na usinagem e retificação, proporcionando precisão, durabilidade e alta qualidade de acabamento na manutenção das rodas abrasivas

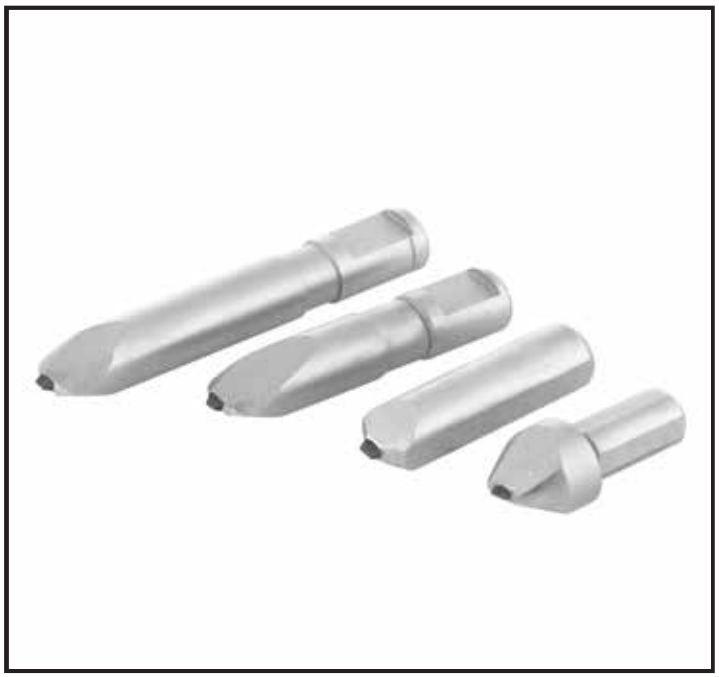

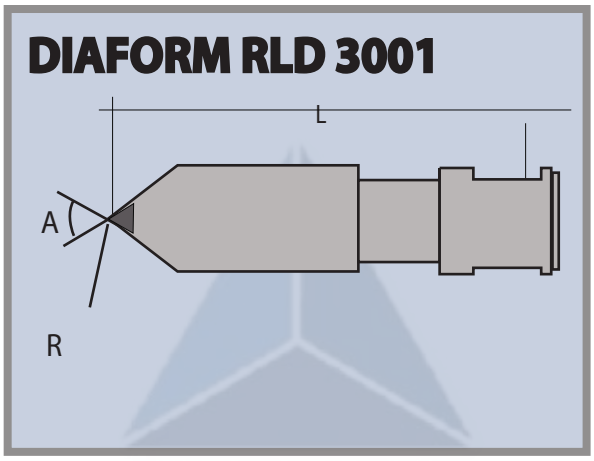

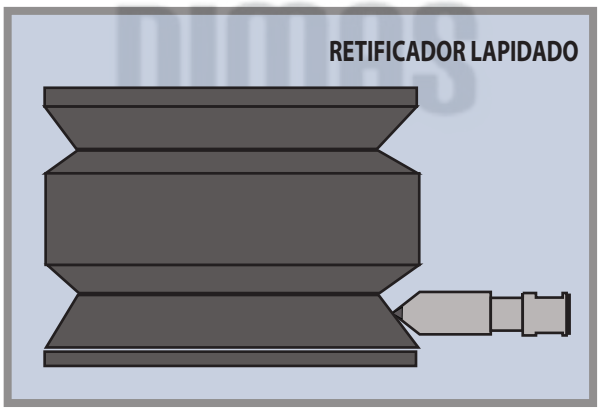

ANGULO	20º	20º	30º	30º	40º	40º	40º	60º	60º	60º
RAIO	0,125	0,25	0,125	0,25	0,125	0,25	0,5	0,13	0,25	0,5
L	A DEFINIR PELO CLIENTE									

DIMAS FERRAMENTAS DIAMANTADAS

A Dimas Ferramentas é uma empresa de engenharia e produção, que desenvolve ferramentas diamantadas para utilização em múltiplas Indústrias, e onde se exigem trabalhos de grande precisão, tendo a sua linha de produtos, dressadores para retificação de rebolos, e dressadores laminares, rebolos resinoides, rebolos eletroliticos, limas diamantadas, pastas diamantadas e penetradores para ensaios de dureza para durometos mais diversificados do mercado além de outros produtos.

Abrangemos as mais diversas indústrias como metalúrgicas, usinagens, auto-peças, indústrias moldes, de freios, de plásticos e cerâmica , compósitos e grafite etc...,

CERTIFICAÇÃO QUALIDADE

ISO 9001 é uma norma internacional que estabelece requisitos para um sistema de gestão da qualidade. A certificação ISO 9001 da Dimas Ferramentas é um reconhecimento de que uma organização atende a esses requisitos e é capaz de fornecer produtos e serviços consistentemente de alta qualidade. A implementação da norma trás benefícios significativos para a nossa organização, incluindo maior eficiência, satisfação do cliente e vantagem competitiva no mercado.