LINHA DRESSADORES

# DRESSADOR LAMINAR-FLIESEN 4010

Um dressador laminar diamantado Fliesen é uma ferramenta especializada usada na indústria de usinagem e retificação para a manutenção e ajuste de Rebolos abrasivos. Este tipo de dressador é conhecido por ter múltiplos diamantes dispostos em lâminas, proporcionando uma ação de dressagem eficaz e uniforme.

Os Dressadores da Linha FLiesen Laminares e Diamantados, são desenvolvidos para dressagem em rebolos retos e perfilados, recuperando o formato geométrico e sua superfície, sem prejudicar a agressividade do rebolo; a forma e posicionamento dos grãos de diamante e controle de espessura das pastilhas, proporcionam a eficiência controlada, mantém todas as tolerâncias requeridas, aumentando significativamente o número de peças por dressagem.

Desenvolvidos para dressagem em rebolos retos e perfilados, recuperando o formato geométrico e sua superfície, sem prejudicar a agressividade do rebolo; a forma de posicionamento dos grãos de diamante e controle de espessura das pastilhas, proporcionam eficiência controlada, mantém todas as tolerâncias requeridas, aumentando significativamente o número de peças por dressagem.



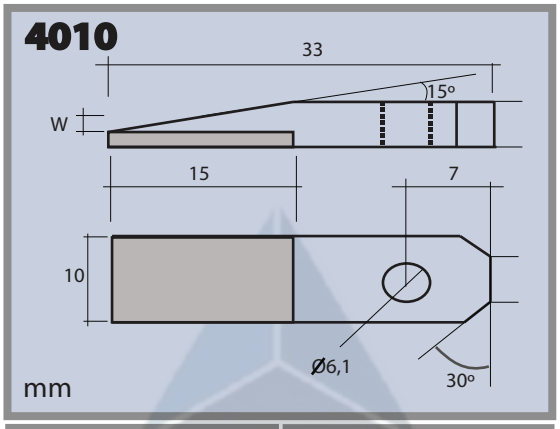


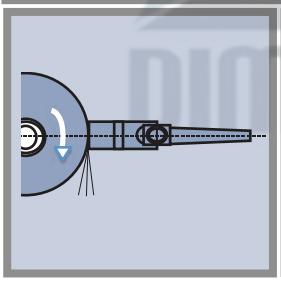

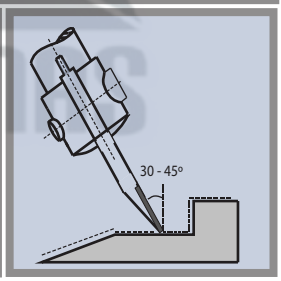


| DMFBS | 190BH | 115BH | 140BH | 180BH | 350BH |
|---|---|---|---|---|---|
| 10x15xW | "W" A DEFINIR PELO CLIENTE | | | | |

DIMAS FERRAMENTAS DIAMANTADAS

A Dimas Ferramentas é uma empresa de engenharia e produção, que desenvolve ferramentas diamantadas para utilização em múltiplas Indústrias, e onde se exigem trabalhos de grande precisão, tendo a sua linha de produtos, dressadores para retificação de rebolos, e dressadores laminares, rebolos resinoides, rebolos eletroliticos, limas diamantadas, pastas diamantadas e penetradores para ensaios de dureza para durometos mais diversificados do mercado além de outros produtos.
Abrangemos as mais diversas indústrias como metalúrgicas, usinagens, auto-peças, indústrias moldes, de freios, de plásticos e cerâmica , compósitos e grafite etc...,

CERTIFICAÇÃO QUALIDADE

ISO 9001 é uma norma internacional que estabelece requisitos para um sistema de gestão da qualidade. A certificação ISO 9001 da Dimas Ferramentas é um reconhecimento de que uma organização atende a esses requisitos e é capaz de fornecer produtos e serviços consistentemente de alta qualidade. A implementação da norma trás benefícios significativos para a nossa organização, incluindo maior eficiência, satisfação do cliente e vantagem competitiva no mercado.