LINHA DRESSADORES

# DRESSADOR DIAMANTE NATURAL Haste Cônica CM0

Um dressador em diamante natural é uma ferramenta usada na indústria de usinagem e retificação para manter e restaurar a forma e a nitidez das rodas abrasivas ou rebolos, e é utilizado na generalidade das indústrias do setor automotivo, metalúrgicas, siderurgias, indústria de moldes e freios, autopeças etc, onde a necessidade de rebolos ou rodas abrasivas se tornem essenciais pelas sua precisão e eficiência.

Essa ferramenta é composta por um diamante natural montado em uma base de suporte, que é utilizado para "dressar" (ajustar) a superfície de um rebolo abrasivo, na manutenção da forma, os rebolo abrasivos podem perder sua forma original após uso contínuo, ficando irregulares ou desgastadas. O dressador diamantado natural é utilizado para restaurar a forma do rebolo, garantindo que ela permaneça eficiente e precisa, ao manter a superfície do rebolo abrasivo limpa e afiada, o dressador garante que o rebolo corte com eficiência, melhorando a qualidade do acabamento da peça trabalhada e aumentando a produtividade.

Dressador em diamante Natural da linha de produtos da Dimas Ferramentas, existem diferentes tipos de dressadores, incluindo dressadores de ponta única e dressadores de múltiplas pontas, dependendo da aplicação específica e do tipo de rebolo abrasivo.




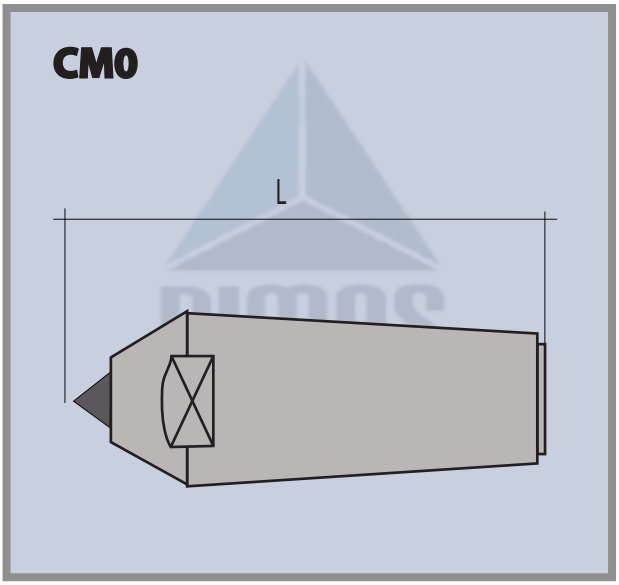


| DIAMETRO DO REBOLO mm | 50 | 75 | 100 | 125 | 150 | 200 | 225 | 250 | 300 | 325 | 350 | 400 | 450 | 500 | 550 | 600 | 650 | 700 | 750 | 800 |
|---|---|---|---|---|---|---|---|---|---|---|---|---|---|---|---|---|---|---|---|---|
| PESO DIAMANTE EM QUILATES | 0,1 | 0,15 | 0,2 | 0,25 | 0,3 | 0,4 | 0,45 | 0,5 | 0,6 | 0,7 | 0,75 | 0,8 | 0,9 | 1 | 1,25 | 1,5 | 1,75 | 2,1 | 2,5 | 3 |
| Nº FERRAMENTA | OOO | OO | O | 1 | 2 | 3 | 4 | 5 | 5A | 5B | 6 | 6A | 6B | 7 | 8 | 9 | 9A | 10 | 11 | 12 |

DEFINA NA TABELA O DRESSADOR CORRETO PARA O REBOLO A SER RETIFICADO

DIMAS FERRAMENTAS DIAMANTADAS

A Dimas Ferramentas é uma empresa de engenharia e produção, que desenvolve ferramentas diamantadas para utilização em múltiplas Indústrias, e onde se exigem trabalhos de grande precisão, tendo a sua linha de produtos, dressadores para retificação de rebolos, e dressadores laminares, rebolos resinoides, rebolos eletroliticos, limas diamantadas, pastas diamantadas e penetradores para ensaios de dureza para durometos mais diversificados do mercado além de outros produtos.

Abrangemos as mais diversas indústrias como metalúrgicas, usinagens, auto-peças, indústrias moldes, de freios, de plásticos e cerâmica , compósitos e grafite etc...,

CERTIFICAÇÃO QUALIDADE

ISO 9001 é uma norma internacional que estabelece requisitos para um sistema de gestão da qualidade. A certificação ISO 9001 da Dimas Ferramentas é um reconhecimento de que uma organização atende a esses requisitos e é capaz de fornecer produtos e serviços consistentemente de alta qualidade. A implementação da norma trás benefícios significativos para a nossa organização, incluindo maior eficiência, satisfação do cliente e vantagem competitiva no mercado.