LINHA DRESSADORES

DRESSADOR DIAMANTE NATURAL
Haste NORTON RNDIN 1820C

Um dressador em diamante natural é uma ferramenta usada na indústria de usinagem e retificação para manter e restaurar a forma e a nitidez das rodas abrasivas ou rebolos, e é utilizado na generalidade das indústrias do setor automotivo, metalúrgicas, siderurgias, indústria de moldes e freios, autopeças etc, onde a necessidade de rebolos ou rodas abrasivas se tornem essenciais pelas sua precisão e eficiência.

Essa ferramenta é composta por um diamante natural montado em uma base de suporte, que é utilizado para "dressar" (ajustar) a superfície de um rebolo abrasivo, na manutenção da forma, os rebolo abrasivos podem perder sua forma original após uso contínuo, ficando irregulares ou desgastadas. O dressador diamantado natural é utilizado para restaurar a forma do rebolo, garantindo que ela permaneça eficiente e precisa, ao manter a superfície do rebolo abrasivo limpa e afiada, o dressador garante que o rebolo corte com eficiência, melhorando a qualidade do acabamento da peça trabalhada e aumentando a produtividade.

Dressador em diamante Natural da linha de produtos da Dimas Ferramentas, existem diferentes tipos de dressadores, incluindo dressadores de ponta única e dressadores de múltiplas pontas, dependendo da aplicação específica e do tipo de rebolo abrasivo.



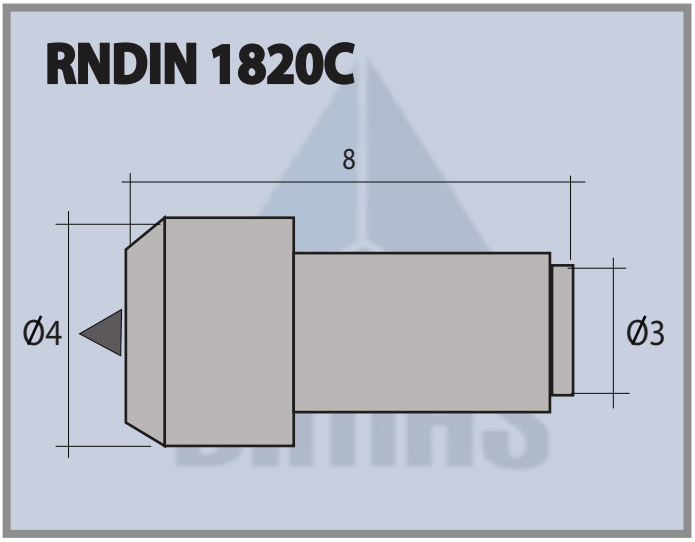

DIAMETRO DO REBOLO mm	50	75	100	125	150	200	225	250	300	325	350	400	450	500	550	600	650	700	750	800
PESO DIAMANTE EM QUILATES	0,1	0,15	0,2	0,25	0,3	0,4	0,45	0,5	0,6	0,7	0,75	0,8	0,9	1	1,25	1,5	1,75	2,1	2,5	3
Nº FERRAMENTA	OOO	OO	O	1	2	3	4	5	5A	5B	6	6A	6B	7	8	9	9A	10	11	12

DEFINA NA TABELA O DRESSADOR CORRETO PARA O REBOLO A SER RETIFICADO

DIMAS FERRAMENTAS DIAMANTADAS

A Dimas Ferramentas é uma empresa de engenharia e produção, que desenvolve ferramentas diamantadas para utilização em múltiplas Indústrias, e onde se exigem trabalhos de grande precisão, tendo a sua linha de produtos, dressadores para retificação de rebolos, e dressadores laminares, rebolos resinoides, rebolos eletroliticos, limas diamantadas, pastas diamantadas e penetradores para ensaios de dureza para durometos mais diversificados do mercado além de outros produtos.

Abrangemos as mais diversas indústrias como metalúrgicas, usinagens, auto-peças, indústrias moldes, de freios, de plásticos e cerâmica , compósitos e grafite etc...,

CERTIFICAÇÃO QUALIDADE

ISO 9001 é uma norma internacional que estabelece requisitos para um sistema de gestão da qualidade. A certificação ISO 9001 da Dimas Ferramentas é um reconhecimento de que uma organização atende a esses requisitos e é capaz de fornecer produtos e serviços consistentemente de alta qualidade. A implementação da norma trás benefícios significativos para a nossa organização, incluindo maior eficiência, satisfação do cliente e vantagem competitiva no mercado.