LINHA DRESSADORES

DRESSADOR DIAMANTE NATURAL
Haste NORTON RNR (com e sem rosca)

Um dressador em diamante natural é uma ferramenta usada na indústria de usinagem e retificação para manter e restaurar a forma e a nitidez das rodas abrasivas ou rebolos, e é utilizado na generalidade das indústrias do setor automotivo, metalúrgicas, siderurgias, indústria de moldes e freios, autopeças etc, onde a necessidade de rebolos ou rodas abrasivas se tornem essenciais pelas sua precisão e eficiência.
Essa ferramenta é composta por um diamante natural montado em uma base de suporte, que é utilizado para "dressar" (ajustar) a superfície de um rebolo abrasivo, na manutenção da forma, os rebolo abrasivos podem perder sua forma original após uso contínuo, ficando irregulares ou desgastadas. O dressador diamantado natural é utilizado para restaurar a forma do rebolo, garantindo que ela permaneça eficiente e precisa, ao manter a superfície do rebolo abrasivo limpa e afiada, o dressador garante que o rebolo corte com eficiência, melhorando a qualidade do acabamento da peça trabalhada e aumentando a produtividade.
Dressador em diamante Natural da linha de produtos da Dimas Ferramentas, existem diferentes tipos de dressadores, incluindo dressadores de ponta única e dressadores de múltiplas pontas, dependendoda aplicação específica e do tipo de rebolo abrasivo

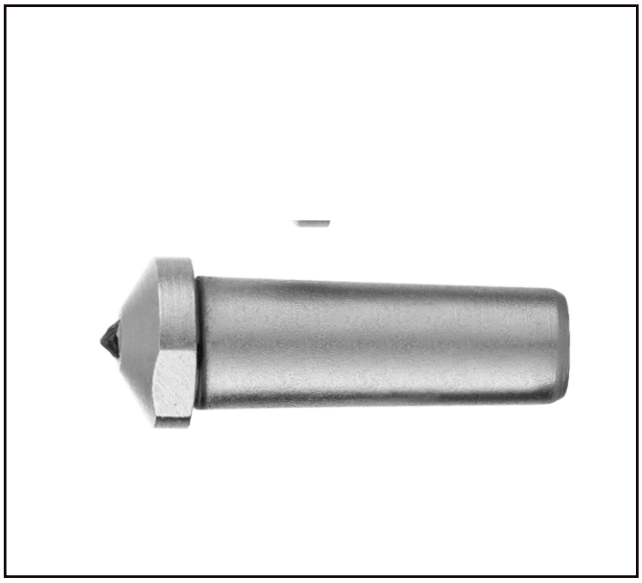

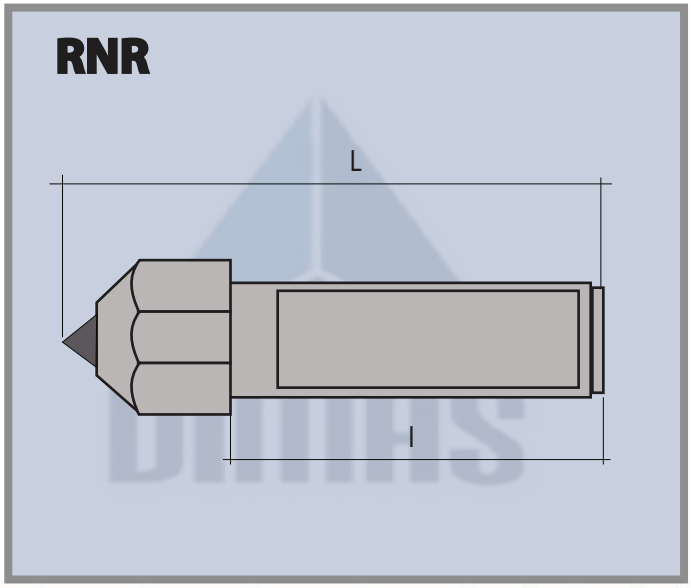

DIAMETRO DO REBOLO																				
	mm	50	75	100	125	150	200	225	250	300	325	350	400	450	500	550	600	650	700	750	800
	polg	2	3	4	5	6	8	9	10	12	13	14	16	18	20	22	24	26	28	30	32
PESO DIAMANTE EM QUILATES		0,1	0,15	0,2	0,25	0,3	0,4	0,45	0,5	0,6	0,7	0,75	0,8	0,9	1	1,25	1,5	1,75	2,1	2,5	3
Nº FERRAMENTA		OOO	OO	O	1	2	3	4	5	5A	5B	6	6A	6B	7	8	9	9A	10	11	12

DEFINA NA TABELA O DRESSADOR CORRETO PARA O REBOLO A SER RETIFICADO

DIMAS FERRAMENTAS DIAMANTADAS

A Dimas Ferramentas é uma empresa de engenharia e produção, que desenvolve ferramentas diamantadas para utilização em múltiplas Indústrias, e onde se exigem trabalhos de grande precisão, tendo a sua linha de produtos, dressadores para retificação de rebolos, e dressadores laminares, rebolos resinoides, rebolos eletroliticos, limas diamantadas, pastas diamantadas e penetradores para ensaios de dureza para durometos mais diversificados do mercado além de outros produtos.
Abrangemos as mais diversas indústrias como metalúrgicas, usinagens, auto-peças, indústrias moldes, de freios, de plásticos e cerâmica , compósitos e grafite etc...,

CERTIFICAÇÃO QUALIDADE

ISO 9001 é uma norma internacional que estabelece requisitos para um sistema de gestão da qualidade. A certificação ISO 9001 da Dimas Ferramentas é um reconhecimento de que uma organização atende a esses requisitos e é capaz de fornecer produtos e serviços consistentemente de alta qualidade. A implementação da norma trás benefícios significativos para a nossa organização, incluindo maior eficiência, satisfação do cliente e vantagem competitiva no mercado.