LINHA DRESSADORES

DRESSADOR DIAMANTADO AGLOMERADO RAM 4003

Um Dressador Aglomerado Diamantado é uma ferramenta utilizada para a dressagem de rebolos abrasivos, semelhante aos dressadores diamantados convencionais, mas com uma diferença importante: os diamantes não estão fixados individualmente na ferramenta. Em vez disso, eles estão aglomerados em uma matriz ou suporte, o que oferece algumas vantagens distintas.

Os diamantes são distribuídos de forma homogênea dentro de um material aglomerante (como um metal ou resina), criando uma superfície de dressagem contínua e uniforme, cria também uma superfície sólida e estável, que pode aumentar a eficiência e a consistência do processo de dressagem.

A função principal do dressador aglomerado diamantado é restaurar e manter a forma e a eficiência de rebolos abrasivos. Ele remove material desgastado e vitrificado da superfície do rebolo, expondo novos grãos abrasivos. Isso é essencial para manter a capacidade de corte do rebolo e garantir a precisão da usinagem.

O Dressador Aglomerado Diamantado é uma ferramenta versátil e eficaz para a manutenção de rebolos abrasivos, sua capacidade de fornecer uma dressagem uniforme e durável torna-o uma escolha popular em ambientes industriais onde a eficiência, a precisão e a qualidade do acabamento são de extrema importância



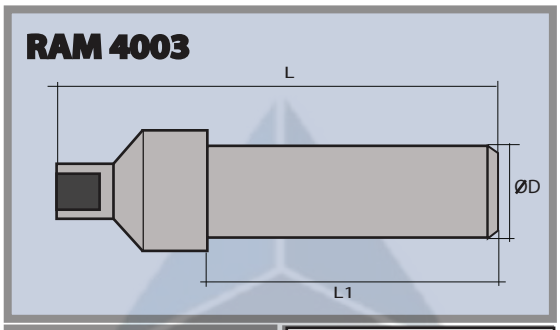

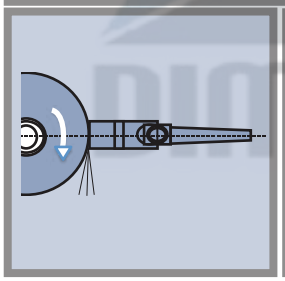

DRESSADOR	Ø 5 X 5				Ø 5 X 8					Ø 8 X 8		Ø 10 X 10		8 X 6 X 5			10 X 6 X 8		15 X 10 X 8		20 X 10 X 8	
DIAMETRO DO REBOLO	50	75	100	125	150	200	225	250	300	450	500	650	700	325	350	400	550	600	750	800	900	1000

DIMAS FERRAMENTAS DIAMANTADAS

A Dimas Ferramentas é uma empresa de engenharia e produção, que desenvolve ferramentas diamantadas para utilização em múltiplas Indústrias, e onde se exigem trabalhos de grande precisão, tendo a sua linha de produtos, dressadores para retificação de rebolos, e dressadores laminares, rebolos resinoides, rebolos eletroliticos, limas diamantadas, pastas diamantadas e penetradores para ensaios de dureza para durometos mais diversificados do mercado além de outros produtos.

Abrangemos as mais diversas indústrias como metalúrgicas, usinagens, auto-peças, indústrias moldes, de freios, de plásticos e cerâmica , compósitos e grafite etc...,

CERTIFICAÇÃO QUALIDADE

ISO 9001 é uma norma internacional que estabelece requisitos para um sistema de gestão da qualidade. A certificação ISO 9001 da Dimas Ferramentas é um reconhecimento de que uma organização atende a esses requisitos e é capaz de fornecer produtos e serviços consistentemente de alta qualidade. A implementação da norma trás benefícios significativos para a nossa organização, incluindo maior eficiência, satisfação do cliente e vantagem competitiva no mercado.