LINHA DRESSADORES

DRESSADOR DIAMANTADO MULTIPLO ROTATIVO RAM 4005

O Dressador Diamantado Múltiplo rotativo é uma variante avançada dos dressadores diamantados, projetado para realizar a dressagem de rebolos abrasivos de maneira mais eficiente e precisa. Ao invés de serem fixos, como os dressadores convencionais, esses dressadores são montados em um eixo que permite sua rotação durante o processo de dressagem.

Rotação: O movimento rotativo permite uma distribuição mais uniforme dos diamantes sobre a superfície do rebolo, resultando em uma ação de dressagem mais suave e uniforme, e com Diamantes Múltiplos, possui múltiplos diamantes embutidos, distribuídos de forma a cobrir toda a superfície do rebolo à medida que o dressador gira, e é feito com materiais duráveis para suportar o desgaste contínuo e as altas pressões durante o processo de dressagem.

Os dressadores múltiplos ajudam a manter a geometria correta do rebolo, essencial para operações de usinagem precisas, com o tempo, o rebolo pode ficar "glazed", ou seja, com uma camada vitrificada que reduz sua eficiência de corte. O dressador remove essa camada, expondo novos grãos abrasivos.

Ao garantir que o rebolo esteja em condições ótimas, a dressagem frequente pode aumentar a eficiência do processo de usinagem, reduzindo o tempo de operação e melhorando a qualidade da peça usinada, e ao manter a superfície do rebolo em boas condições, a dressagem regular pode prolongar sua vida útil, economizando custos operacionais.

O dressador diamantado múltiplo é uma ferramenta diamantada da Linha de produtos da Dimas Ferramentas que oferece diferentes especificações, são vital para manter a eficácia e a precisão dos rebolos abrasivos em uma variedade de processos industriais em múltiplas industrias em especial industrias ligadas ao setor automotivo



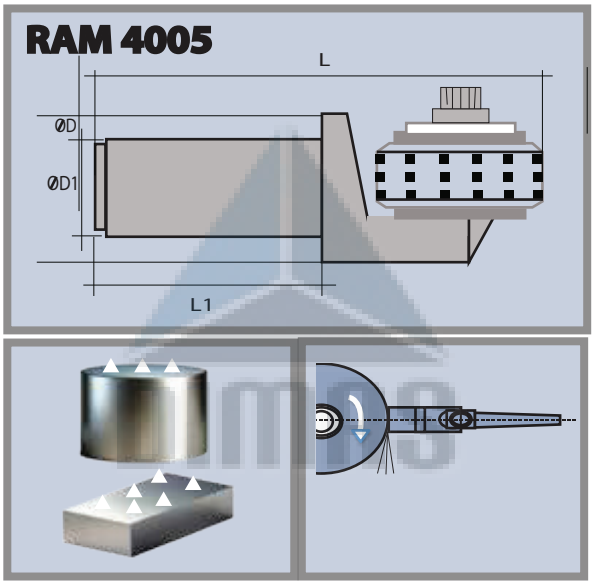

DIMAS FERRAMENTAS DIAMANTADAS

A Dimas Ferramentas é uma empresa de engenharia e produção, que desenvolve ferramentas diamantadas para utilização em múltiplas Indústrias, e onde se exigem trabalhos de grande precisão, tendo a sua linha de produtos, dressadores para retificação de rebolos, e dressadores laminares, rebolos resinoides, rebolos eletroliticos, limas diamantadas, pastas diamantadas e penetradores para ensaios de dureza para durometos mais diversificados do mercado além de outros produtos.

Abrangemos as mais diversas indústrias como metalúrgicas, usinagens, auto-peças, indústrias moldes, de freios, de plásticos e cerâmica , compósitos e grafite etc...,

CERTIFICAÇÃO QUALIDADE

ISO 9001 é uma norma internacional que estabelece requisitos para um sistema de gestão da qualidade. A certificação ISO 9001 da Dimas Ferramentas é um reconhecimento de que uma organização atende a esses requisitos e é capaz de fornecer produtos e serviços consistentemente de alta qualidade. A implementação da norma trás benefícios significativos para a nossa organização, incluindo maior eficiência, satisfação do cliente e vantagem competitiva no mercado.