LINHA FERRAMENTA DE USINAGEM

FERRAMENTA DE USINAGEM (torno) EM POLICRISTALINO PCD FT4013

Uma ferramenta de usinagem em policristalino (PCD) para ouro/prata é uma ferramenta de corte especificamente projetada para trabalhar com metais preciosos, como o ouro, prata,em processos de usinagem de alta precisão. O uso d e PCD em ferramentas de corte oferece vantagens significativas devido à sua excepcional dureza e resistência ao desgaste, tornando-as ideais para aplicações onde a qualidade do acabamento e a precisão são fundamentais.

O Policristalino (PCD), é um material sintético que consiste em cristais de diamante sinterizados, unidos por um aglutinante metálico. Este processo cria um material que combina a dureza do diamante com a resistência ao impacto, permitindo um desempenho superior em várias aplicações de corte, o PCD é extremamente duro, o que permite manter uma aresta de corte afiada por longos períodos, mesmo em materiais abrasivos ou que causam desgaste, como o ouro, e a prata As ferramentas de PCD têm uma aresta de corte que permanece afiada por mais tempo, proporcionando cortes precisos e consistentes.

A função das ferramentas de usinagem em PCD para ouro/prata é realizar cortes precisos, suaves e eficientes em peças de ouro/prata proporcionando o brilho desejado, seja para fins de joalheria ou para componentes eletrônicos. Elas são utilizadas para, Usinagem de Joias, onde a precisão e
a qualidade do acabamento são essenciais para produzir peças de alta qualidade e valor, e Componentes Eletrônicos, porque o ouro é frequentemente utilizado em componentes eletrônicos devido à sua excelente condutividade elétrica e resistência à corrosão. As ferramentas de PCD podem usinar componentes de ouro/prata com alta precisão.
As ferramentas de usinagem em diamante policristalino para ouro/prata são essenciais em aplicações que exigem alta precisão, durabilidade e um acabamento de superfície superior. A utilização de PCD nestas ferramentas oferece vantagens significativas em termos de qualidade e e ficiência, tornando-as uma escolha ideal para trabalhar com ouro/prata em diversas indústrias joalheira.

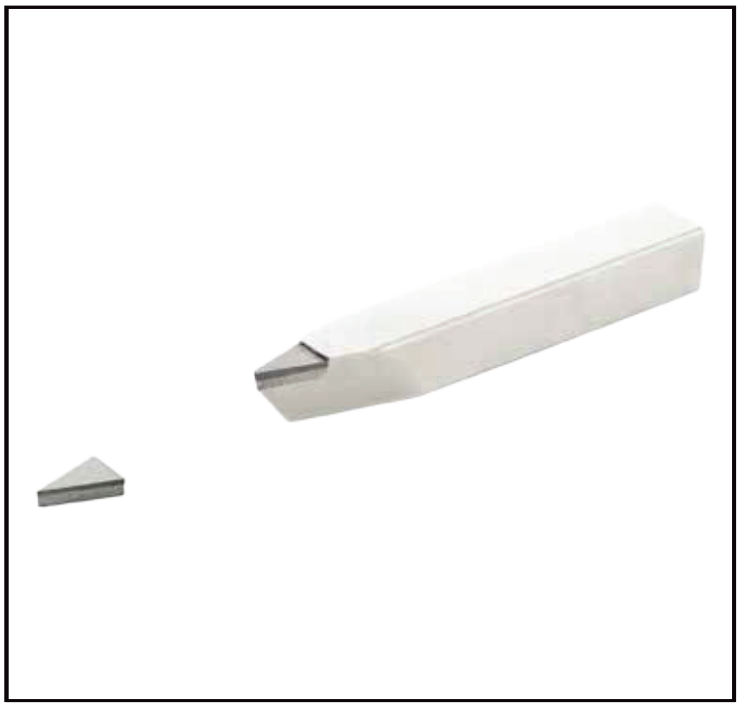

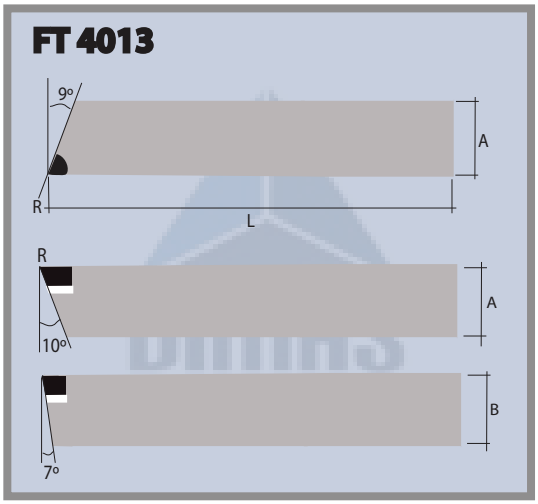

DIMAS FERRAMENTAS DIAMANTADAS

A Dimas Ferramentas é uma empresa de engenharia e produção, que desenvolve ferramentas diamantadas para utilização em múltiplas Indústrias, e onde se exigem trabalhos de grande precisão, tendo a sua linha de produtos, dressadores para retificação de rebolos, e dressadores laminares, rebolos resinoides, rebolos eletroliticos, limas diamantadas, pastas diamantadas e penetradores para ensaios de dureza para durometos mais diversificados do mercado além de outros produtos.
Abrangemos as mais diversas indústrias como metalúrgicas, usinagens, auto-peças, indústrias moldes, de freios, de plásticos e cerâmica , compósitos e grafite etc...,

CERTIFICAÇÃO QUALIDADE

ISO 9001 é uma norma internacional que estabelece requisitos para um sistema de gestão da qualidade. A certificação ISO 9001 da Dimas Ferramentas é um reconhecimento de que uma organização atende a esses requisitos e é capaz de fornecer produtos e serviços consistentemente de alta qualidade. A implementação da norma trás benefícios significativos para a nossa organização, incluindo maior eficiência, satisfação do cliente e vantagem competitiva no mercado.